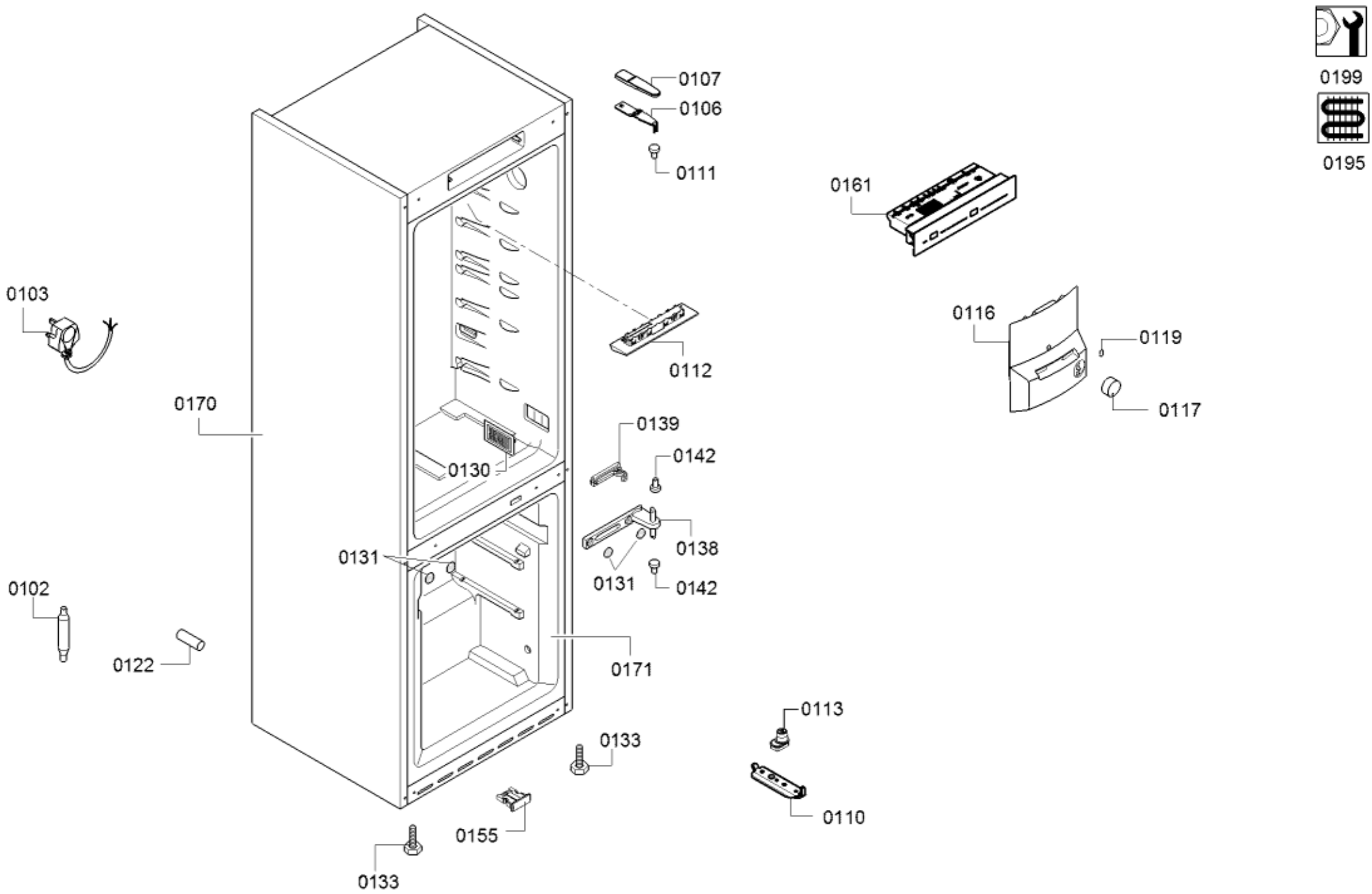
0199
0195
0107
0106
0111
0161
0103
0116
0119
0112
0117
0170
0139
0142
0130
0138
0131
0131
0142
0102
0122
0171
0113
0133
0110
0155
0133

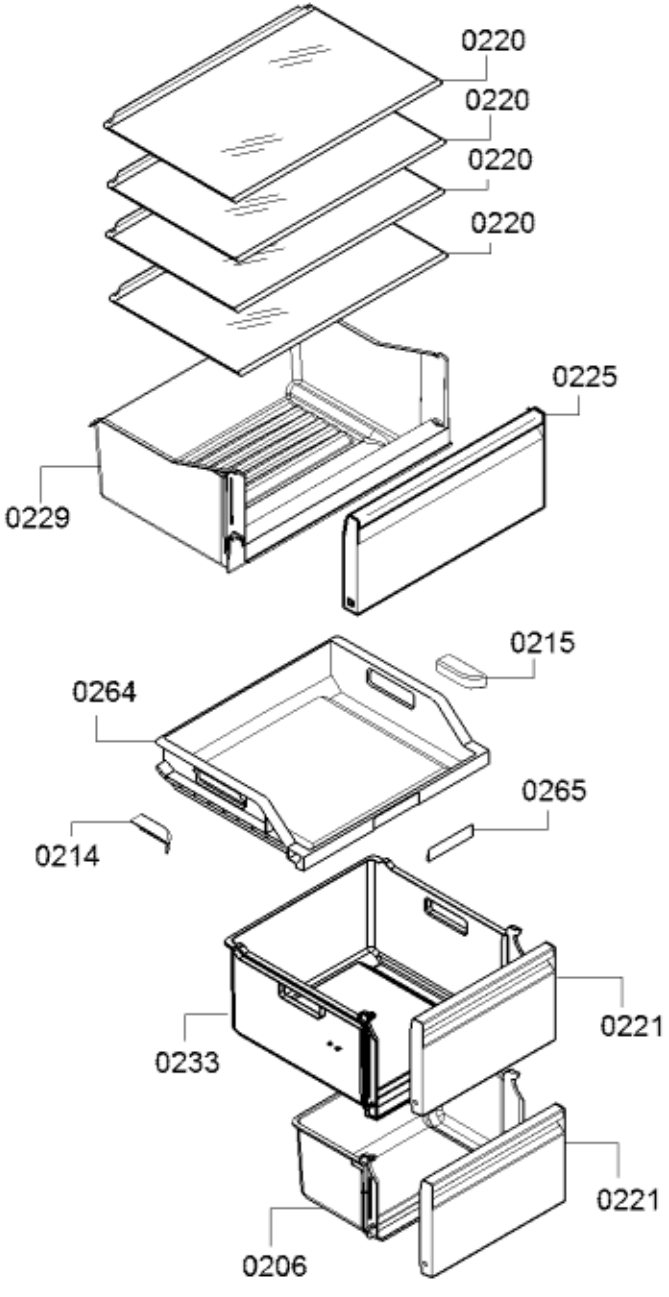
0220
0220
0220
0220
0225
0229
0215
0264
0265
0214
0221
0233
0221
0206

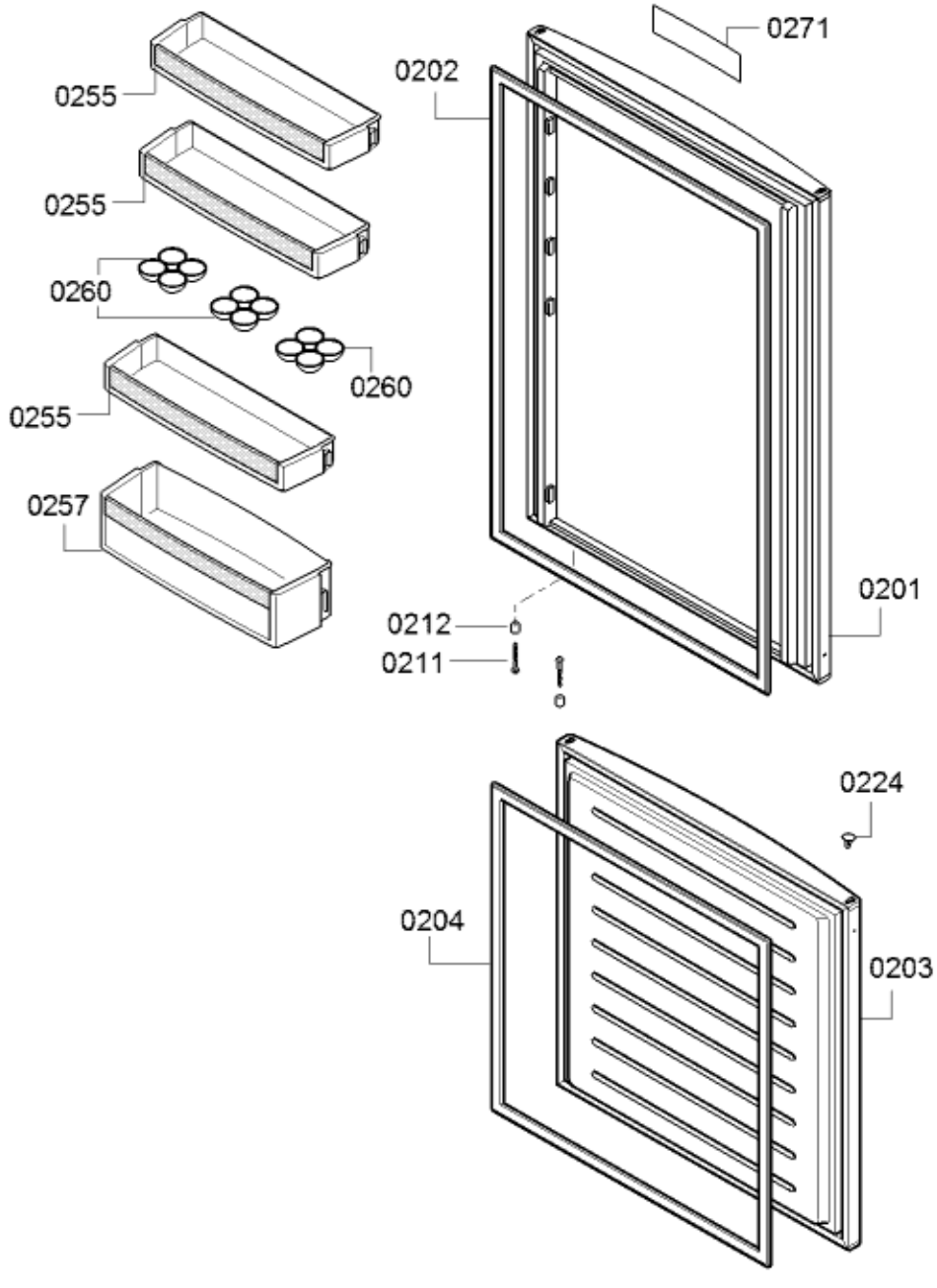
0271
0202
0255
0255
0260
0260
0255
0257
0201
0212
0211
0224
0204
0203

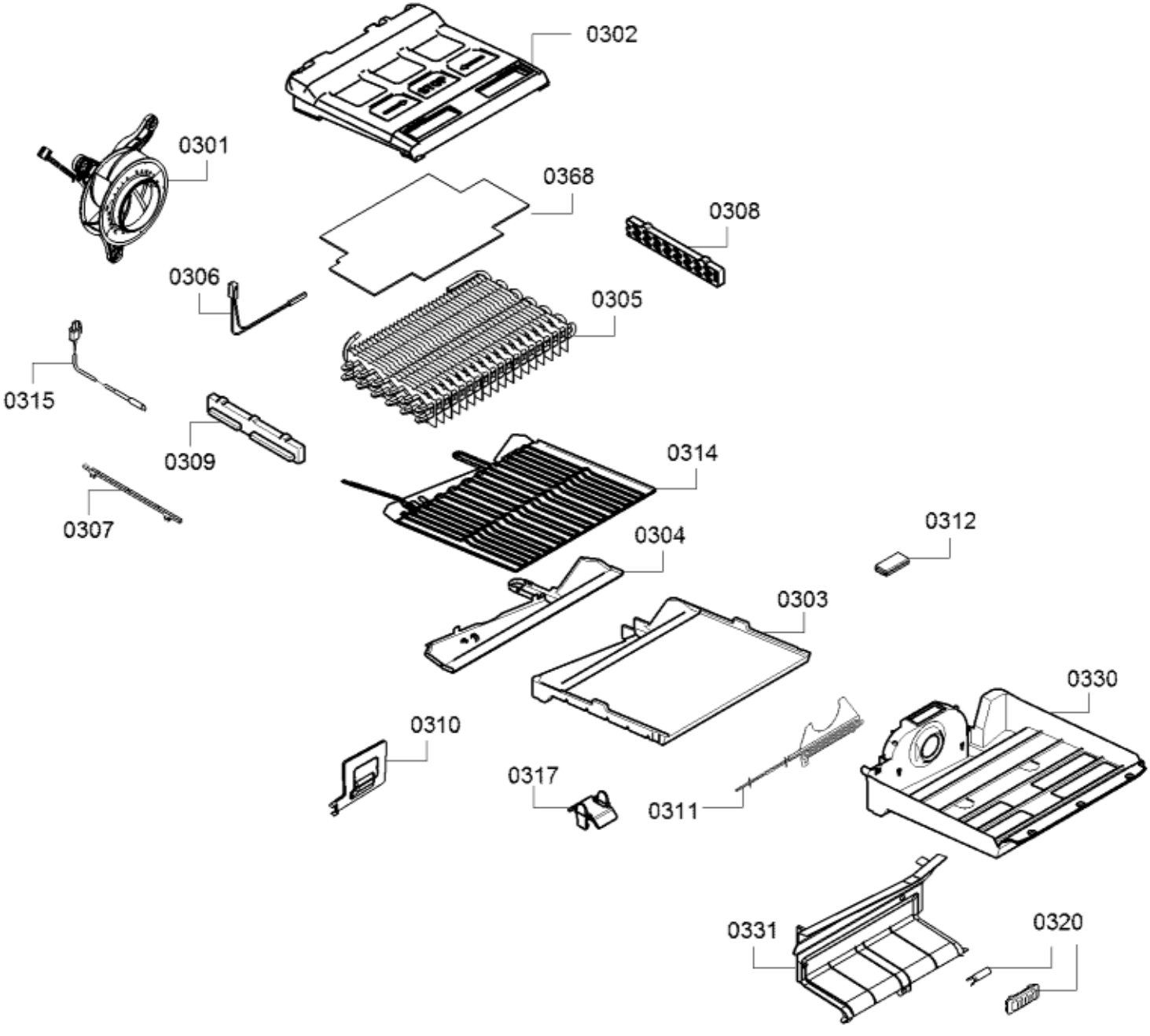
0302
0301
0368
0308
0306
0305
0315
0309
0314
0307
0312
0304
0303
0330
0310
0317
0311
0331
0320

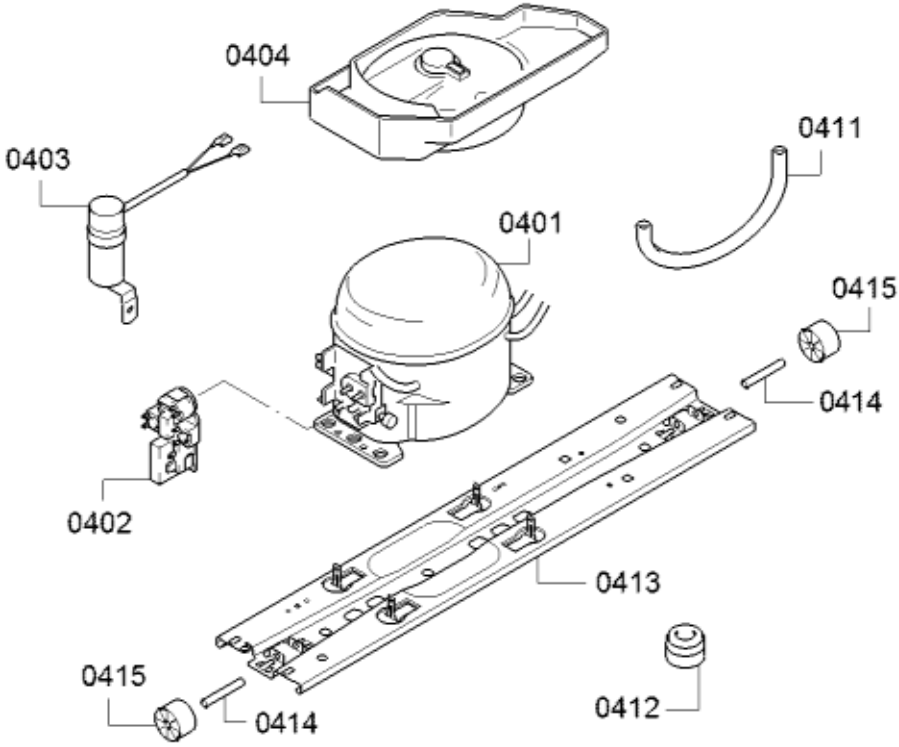
0404
0411
0403
0401
0415
0414
0402
0413
0415
0414
0412